SPRINGFIT™ SERIE 400

REFERENCIA: BGA__2-20_-_00

FICHA TECNICA

PROTECCION RESPIRATORIA

INSTRUCCIONES DE USO

La máscara debe ponerse de acuerdo con las instrucciones provistas

Se debe tener cuidado para asegurarse de que se selecciona el tipo de máscara correcta para el trabajo que se llevará a cabo

Si tiene dudas sobre el tipo de máscara requerida, busque orientación profesional

RENDIMIENTO

Springfit ™ 421 y 425 ofrecen un factor de protección asignado (APF) de 10 x Límite de exposición en el lugar de trabajo (WEL) para polvos finos no tóxicos, fibras y neblinas

Springfit ™ 431, 435 y 436 ofrecen un APF de 20 x WEL para polvos finos no tóxicos, fibras y neblinas

La protección respiratoria solo es efectiva si se selecciona, ajusta y usa correctamente durante todo el tiempo cuando el usuario está expuesto a contaminantes respiratorios

OPCIONES SPRINGFIT ™

Modelo Springfit™	Clasificación EN 149	Valvula Typhoon™	Filtro Carbon
421	FFP2 NR D	No	No
425	FFP2 NR D	Si	No
431	FFP3 NR D	No	No
435	FFP3 NR D	Si	No
436	FFP3 NR D	Si	Si

HECHO DE FIBRAS:
La máscara tiene un 3D ergonómico diseño para adaptarse a la mayoría de las formas de la cara

ESQUELETO INTERIOR DE POLIPROPILENO:
Garantiza un buen sellado al absorber los movimientos faciales

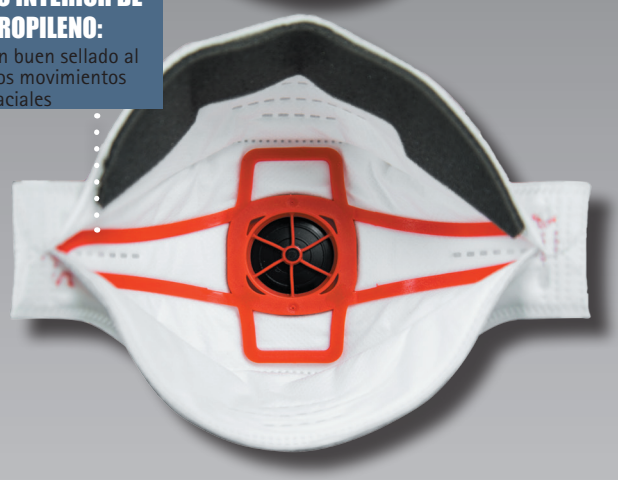

CARACTERÍSTICAS DE SPRINGFIT ™

Sello facial: sello facial mejorado para mayor comodidad

Válvula Typhoon ™: válvula de diseño moderno opcional que permite una menor resistencia a la respiración

Filtro de carbón: el Springfit ™ 436 tiene un filtro de carbón integrado para ayudar a reducir los olores molestos

LIMPIEZA y MANTENIMIENTO

No aplicable - producto desechable

Almacenar las máscaras de la luz solar lejos de los productos químicos en una atmósfera seca

CONFORMIDAD & MARCADOS

Cumple con los requisitos de FFP2 y FFP3 de EN149 (según corresponda)

Certificado CE número 560229, emitido por BSi Product Certification

EN149:2001 + A1:2009

SPRINGFIT™ SERIE 400

FICHA TECNICA

PROTECCION RESPIRATORIA

REFERENCIA: BGA__2-20_-_00

SPRINGFIT ™ 421, 431 DIMENSIONES DEL EMBALAJE INTERIOR

Caja: 10 u

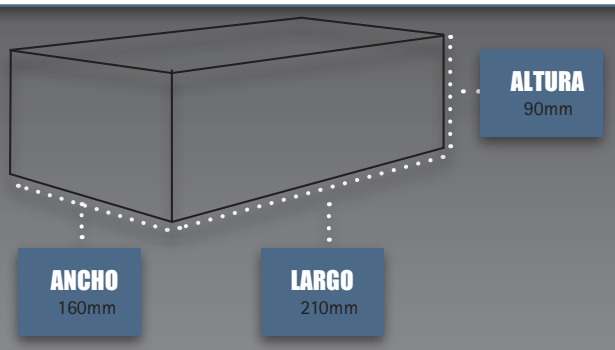

SPRINGFIT ™ 425, 435, 436 DIMENSIONES DEL EMBALAJE INTERIOR

Caja: 10 u

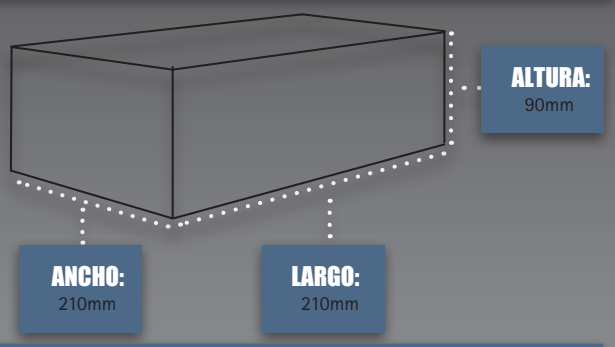

SPRINGFIT ™ 421, 431 DIMENSIONES DEL EMBALAJE EXTERIOR

Caja: 100 u

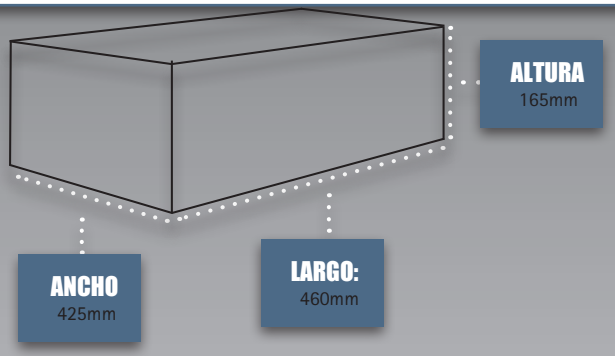

SPRINGFIT ™ 425, 435, 436 DIMENSIONES DEL EMBALAJE EXTERIOR

Caja: 100 u

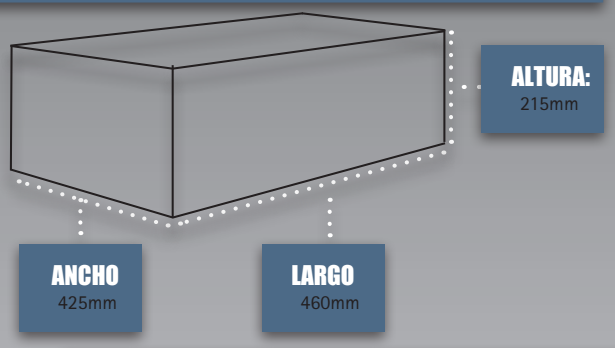

DIMENSIONES DE SPRINGFIT ™ 421, 431

Profundidad: 60mm

Ancho 210mm

Altura: 125mm

Peso: 13.5g (Aprox)

DIMENSIONES DE SPRINGFIT ™ 425, 435, 436

Profundidad: 70mm

Ancho 210mm

Altura: 125mm

Peso: 18.8g (Aprox)

LIMITACIONES DE USO

La protección solo se ofrecerá si la máscara está colocada correctamente

La máscara, cuando está en contacto con la piel puede causar reacciones alérgicas a individuos susceptibles

Si esto ocurre, salga de la zona de peligro, retire la máscara y busque asistencia médica.

La fecha de caducidad está impresa en el embalaje exterior

No lo use en lugares donde pueda experimentarse exposición a gases químicos

Úselo solo en áreas bien ventiladas, que no sean deficientes en oxígeno y no contengan atmósferas explosivas

Asegúrese de crear un buen sello alrededor de la cara antes de entrar en el área de peligro

La vida útil de la máscara es nominalmente de un día (esto se basa en un turno de 8 horas diarias), sin embargo, puede verse afectada por muchos factores, como la tasa de trabajo, el flujo de aire y la concentración de cualquier contaminante en la atmósfera. La máscara debe cambiarse inmediatamente si,
a.) Las dificultades respiratorias debido a la obstrucción son experimentado,
b.) El descubrimiento de un contaminante se detecta por el olor, el gusto o cualquier otro medio, o
c.) La máscara se daña

Esta máscara no está diseñada para ser usada por personas con vello facial